MEZCLADOR Y DISTRIBUIDOR DE RACIONES
MIXER H14/2

GESTION DE LA CALIDAD
FO-9000-3529
INN - CHILE
SISTEMA DE GESTIÓN DE CALIDAD

MONTECOR
Tecnología simple, segura y eficiente.

MEZCLADOR Y DISTRIBUIDOR DE RACIONES

MIXER HORIZONTAL H14/2

Argentina

MONTECOR

» Medidas generales

DIMENSIONES (mm)

A	2350	**F**	1250
B	710	**G**	4200
C	2160	**H**	4600
D	2930	**I**	7580
E	750	Peso Total (Kg)	5250

» Especificaciones técnicas

Capacidad	14 m³ (volumen caja mezcladora)
Carga admisible	6000 kg
Eje de ruedas	2 (dos) Eje delantero con aro a bolitas
Rodado	16/70-20 Cantidad: 4
Llantas	14" x 20 x 1/2" (centro 8 agujeros tipo MB)
Accionamiento	Toma de fuerza tractor - 540 RPM
Potencia requerida	120 HP
Sistema de mezclado	A través de tres ejes a paletas helicoidales
Tiempo de mezclado	3 - 5 minutos
Sistema de comando	Hidráulico - 2 cilindros
Sistema de descarga	A través de dos sinfines accionados por motor hidráulico orbital
Sistema de seguridad	Perno fusible barra de mando.
Tiempo de descarga	Regulable. Mínimo 5 minutos.
Altura de descarga	Mínima: 750 mm Máxima: 1250 mm
Accesorios opcionales	• Placas imantadas transportador lateral • Balanza electrónica • Lona

La empresa se reserva el derecho de realizar modificaciones sin previo aviso.

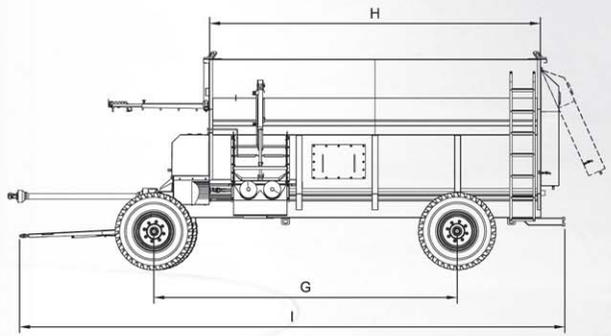

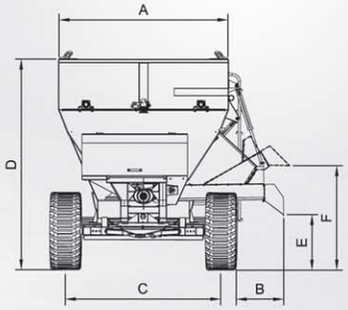

La simplicidad de su diseño y movimientos le otorgan seguridad en el funcionamiento y mínimo mantenimiento.

Robusto y confiable sistema de transmisión con bajo mantenimiento.

Los nuevos mixer MONTECOR están preparados con un exclusivo sistema de sinfines que permite a bajo costo y en mínimo tiempo, mezclar en forma eficiente la ración y alimentar en forma ordenada y económica su ganado.

Para la descarga cuenta con un transportador lateral de doble sinfín accionado hidráulicamente que permite una alimentación constante y uniforme.
Un juego de placas imantadas (opcionales) le aseguran la retención de partículas metálicas (clavos, alambres, etc.).

Como opcional cuenta con balanza electrónica que permite a través de las distintas variedades de fórmulas para carga y descarga, realizar un óptimo aprovechamiento de los alimentos.

Eje delantero: Estructura tipo cajón, con plato giratorio de acero con doble hileras de bolas. Conjunto basculante. Excelente giro direccional. Puntas de ejes desmontables. Diseño de alta resistencia.

www.industriasmontecor.com.ar

INDUSTRIAS MONTECOR S.R.L.
Ruta Prov. Nº 6 Km. 201.5 (2589) Monte Buey / Córdoba / Argentina - Tel.Fax +54 (03467) 470386 / 470245 / 472116 / 472376
e-mail: info@industriasmontecor.com.ar - montecor@nodosud.com.ar - **www.industriasmontecor.com.ar**