MEZCLADOR Y DISTRIBUIDOR DE RACIONES
MIXER H14/1 MR

MEZCLADOR Y DISTRIBUIDOR DE RACIONES

MIXER HORIZONTAL H14/1 MR

Argentina

MONTECOR

» Medidas generales - DIMENSIONES (mm)

A	2350	F	1250
B	620	G	7300
C	2245	H	4600
D	3050	Peso Total (Kg)	4960
E	775		

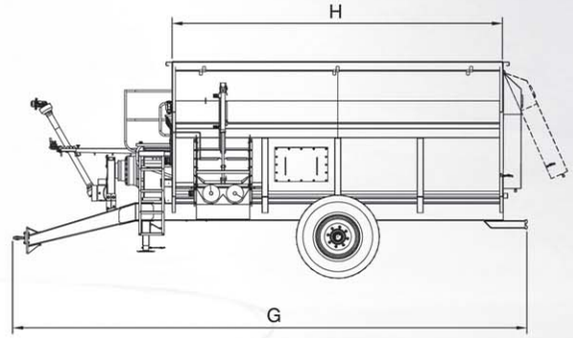

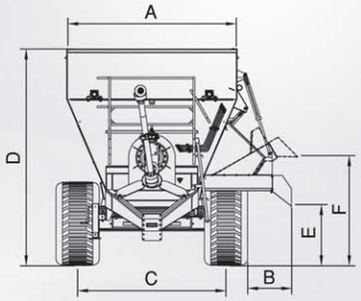

» Especificaciones técnicas

Capacidad	14 m³ (volumen caja mezcladora)
Carga admisible	6000 kg
Eje de ruedas	1 solo eje con 2 ruedas
Rodado	600 / 50 - 22,5 16 Telas - Alta flotación
Llantas	20" x 22.5" (centro 8 agujeros tipo MB)
Accionamiento	Mediante reductor epicicloidal con caja incorporada Toma de fuerza tractor - 540 RPM MAX
Potencia requerida	120 HP (Dato estimativo)
Sistema de mezclado	A través de tres sinfines a paletas
Construcción tolva	Espesor piso 5/16" (reforzado)
Tiempo de mezclado	4 - 6 minutos
Sistema de comando	Doble circuito hidráulico: 1. A través de la válvula selectora se acciona la puerta de descarga o el pliegue de batea. 2. Acciona el motor orbital que tracciona la batea
Sistema de descarga	A través de dos sinfines accionados por motor hidráulico orbital
Sistema de seguridad	Perno fusible barra de mando.
Tiempo de descarga	Regulable. Mínimo 5 minutos.
Altura de descarga	Mínima: 755 mm Máxima: 1255 mm
Accesorios opcionales	• Placas imantadas transportador lateral. • Balanza electrónica. • Lona.

La simplicidad de su diseño y movimientos le otorgan seguridad en el funcionamiento y mínimo mantenimiento.

Los nuevos mixer MONTECOR están preparados con un exclusivo sistema de sinfines que permite a bajo costo y en mínimo tiempo, mezclar en forma eficiente la ración y alimentar en forma ordenada y económica su ganado.

Como opcional cuenta con balanza electrónica que permite a través de las distintas variedades de fórmulas para carga y descarga, realizar un óptimo aprovechamiento de los alimentos.

Para la descarga cuenta con un transportador lateral de doble sinfín accionado hidráulicamente que permite una alimentación constante y uniforme.
Un juego de placas imantadas (opcionales) le aseguran la retención de partículas metálicas (clavos, alambres, etc.).

Accionamiento
Conformado con un reductor epicicloidal con caja incorporada como componente principal que acciona el Mixer.
Es la adopción de una buena Tecnología Mecánica con la cual tenemos buenas ventajas operativas.

Plataforma
Frontalmente el equipo muestra una plataforma amplia, que permite al operador llegar a la parte superior de la tolva para visualizar estados generales de TMR.

www.industriasmontecor.com.ar

La empresa se reserva el derecho de realizar modificaciones sin previo aviso.

INDUSTRIAS MONTECOR S.R.L.
Ruta Prov. Nº 6 Km. 201.5 (2589) Monte Buey / Córdoba / Argentina - Tel.Fax +54 (03467) 470386 / 470245 / 472116 / 472376
e-mail: info@industriasmontecor.com.ar - montecor@nodosud.com.ar - **www.industriasmontecor.com.ar**