MEZCLADOR Y DISTRIBUIDOR DE RACIONES
MIXER H14/2 MR

GESTION DE LA CALIDAD
RI-9000-3529
INN - CHILE
SISTEMA DE GESTIÓN DE CALIDAD

MONTECOR
Tecnología simple, segura y eficiente.

MEZCLADOR Y DISTRIBUIDOR

MIXER H14/2 MR

Descripción del producto

- Mezclador y distribuidor de raciones capacidad 14 m³ (volumen caja mezcladora).
- Sistema de mezclado a través de tres sinfines a paletas (dos superiores y uno inferior).
- Piso reforzado en espesor de chapa 5/16". Eje delantero basculante con Plato giratorio a bolas.
- Accionamiento mediante Reductor Epicicloidal tipo PG 2502 con Caja D4A incorporada. Comando hidráulico desde el tractor para accionamiento de apertura-cierre de compuerta de descarga y regulación de altura del transportador. Descarga a través de dos sinfines mediante motor hidráulico orbital.
- Accionamiento general mediante toma de fuerza de tractor. Barra de mando con dispositivo de seguridad a bulón de corte incorporado.
- Con 4 ruedas 14" x 20" para neumático 16.0 -70 -20.

Balanza (opcional)
Como un accesorio opcional contamos con una balanza electrónica que nos permite a través de distintas variedades de fórmulas realizar un óptimo aprovechamiento de los alimentos.

Accionamiento
Conformado con un reductor epicicloidal con caja incorporada como componente principal que acciona el Mixer. Es la adopción de una buena Tecnología Mecánica con la cual tenemos buenas ventajas operativas.

Limitador de torque
Sistema de limitador de torque. Dispositivo que otorga un funcionamiento seguro y confiable. Mayor vida útil de los mecanismos. **(Sistema Patentado)**

Rodamientos sinfines
Principio de montaje de los sinfines sobre rodamiento del UEL (anillo de fijación excéntrico), mejorando la fijación de los mismos.

Desatoramiento
La caja presenta un segundo eje de entrada perfil 13/8Z6. El mismo se utiliza para casos particulares de atoramiento del sinfín inferior.

Produciendo de manera eficiente y rentable

Sinfines
Nuestros mixer horizontales MR están provistos de sinfines a paletas especialmente diseñados para mezclar de forma eficiente en un tiempo mínimo a muy bajo costo. **Paletas patentadas.**

Cinemática (sinfines superiores)
Los sinfines superiores son tracciones mediante engranajes a cadenas de una manera simple y segura.

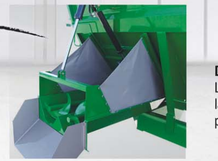

Descarga
La descarga se realiza a través de una batea lateral de doble sin fín accionada hidráulicamente permitiendo una alimentación constante y uniforme.

Plataforma
Frontalmente el equipo muestra una plataforma amplia, que permite al operador llegar a la parte superior de la tolva para visualizar estados generales de TMR.

MEZCLADOR Y DISTRIBUIDOR DE RACIONES
MIXER H14/2 MR

» Medidas generales

DIMENSIONES (mm)

A	2350	**F**	1450
B	660	**G**	4200
C	2160	**H**	4600
D	2930	**I**	7580
E	770	Peso (Kg)	5920

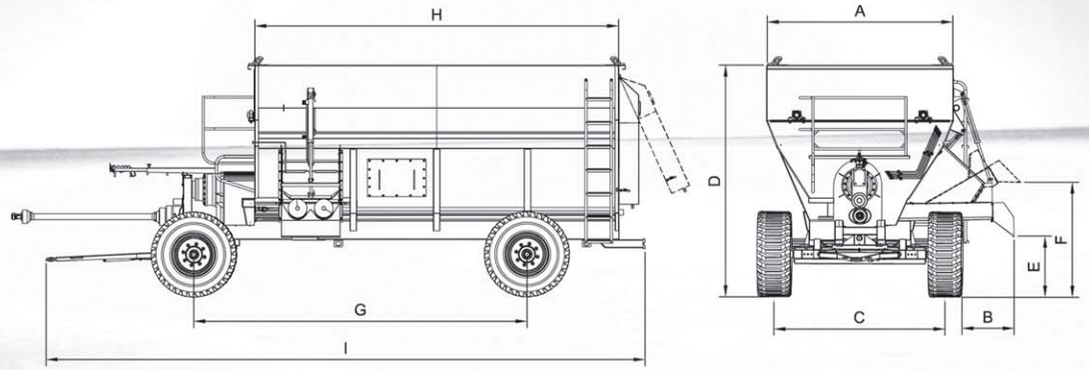

» Especificaciones técnicas

Capacidad	14 m³ (volumen caja mezcladora)
Carga admisible	6000 kg
Eje de ruedas	2 (dos) Eje delantero con aro a bolitas
Rodado	16/70-20 Cantidad: 4
Llantas	14" x 20" (centro 8 agujeros tipo MB)
Accionamiento	Mediante reductor epicicloidal con caja incorporada. Toma de fuerza tractor - 540 RPM MÁX.
Potencia mínima requerida	120 HP (Dato estimativo)
Sistema de mezclado	A través de tres sinfines a paletas
Construcción tolva	Espesor piso 5/16" (reforzado)
Tiempo de mezclado	4 - 6 minutos
Sistema de comando	Doble circuito hidráulico: 1- A través de la válvula selectora se acciona la puerta de descarga o el pliegue de batea. 2- Acciona el motor orbital que tracciona la batea.
Sistema de descarga	A través de dos sinfines mediante motor hidráulico orbital
Sistema de seguridad	Perno fusible barra de mando.
Tiempo de descarga	Regulable. Mínimo 5 minutos.
Altura de descarga	Mínima: 750 mm Máxima: 1250 mm
Accesorios opcionales	• Placas imantadas transportador lateral • Balanza electrónica • Lona • Neumáticos varios.

La empresa se reserva el derecho de realizar modificaciones sin previo aviso.

www.industriasmontecor.com.ar

Argentina

MONTECOR

INDUSTRIAS MONTECOR S.R.L.
Ruta Prov. Nº 6 Km. 201.5 (2589) Monte Buey / Córdoba / Argentina
Tel.Fax +54 (03467) 470386 / 470245 / 472116 / 472376
e-mail: info@industriasmontecor.com.ar - montecor@nodosud.com.ar - **www.industriasmontecor.com.ar**